Fregadero KE - R15 Vintage Gun Metal

fregaderos

Código: 2156 886

CARACTERÍSTICAS

GUN METAL	El acabado Gun Metal se obtiene tratando el acero con un proceso físico llamado PVD (Phisical Vacuum Deposition) que deposita partículas de metales nobles en la superficie. El resultado es un efecto estético único y refinado, y un mejoramiento de las propiedades mecánicas del acero que resulta ser más resistente a los golpes y a las rayas.
FREGADEROS DE ESPESOR	Acero 1 mm de espesor. Un espesor importante que garantiza máxima robustez para los fregaderos que no conocen las señales del envejecimiento.
DESAGÜE 3,5" BASKET	Desagüe grande de 3,5" equipado con el práctico tapón cestillo que impide el flujo de las partes sólidas en la alcantarilla.
REBOSADERO PERIMETRAL	El rebosadero es una seguridad siempre presente en los fregaderos Foster que impide el desbordamiento del agua de la cubeta en caso de olvido. La solución del desagüe perimetral mejora la estética gracias a la forma cuadrada y esencial.
CUBETA DE RADIO ESTRECHO	Cubetas de formas cuadradas con un diseño moderno y una mayor capacidad. Para una estética minimalista conjugada con la máxima comodidad.

DETALLES

Acabado	PVD

Borde Instalación	Bajo la encimera
Colorante	Gun Metal
Texture	Vintage
Material	Acero inoxidable AISI 304
Base	45 cm
Dimensiones	440x440 mm
Dotaciones estándar	Soportes de fijación, junta, desagüe, rebosadero y sifón, Caja de embalaje
Orificios Monomando	Ningún orificio de serie
Hueco de encastre	Ver hoja de datos técnicos
Escurridor	No
Anchura	44 cm
Medida de la cubeta	400x400mm
Número de cubetas	1 cubeta
Desagüe	Desagüe 3.5 "

DIBUJOS TÉCNICOS

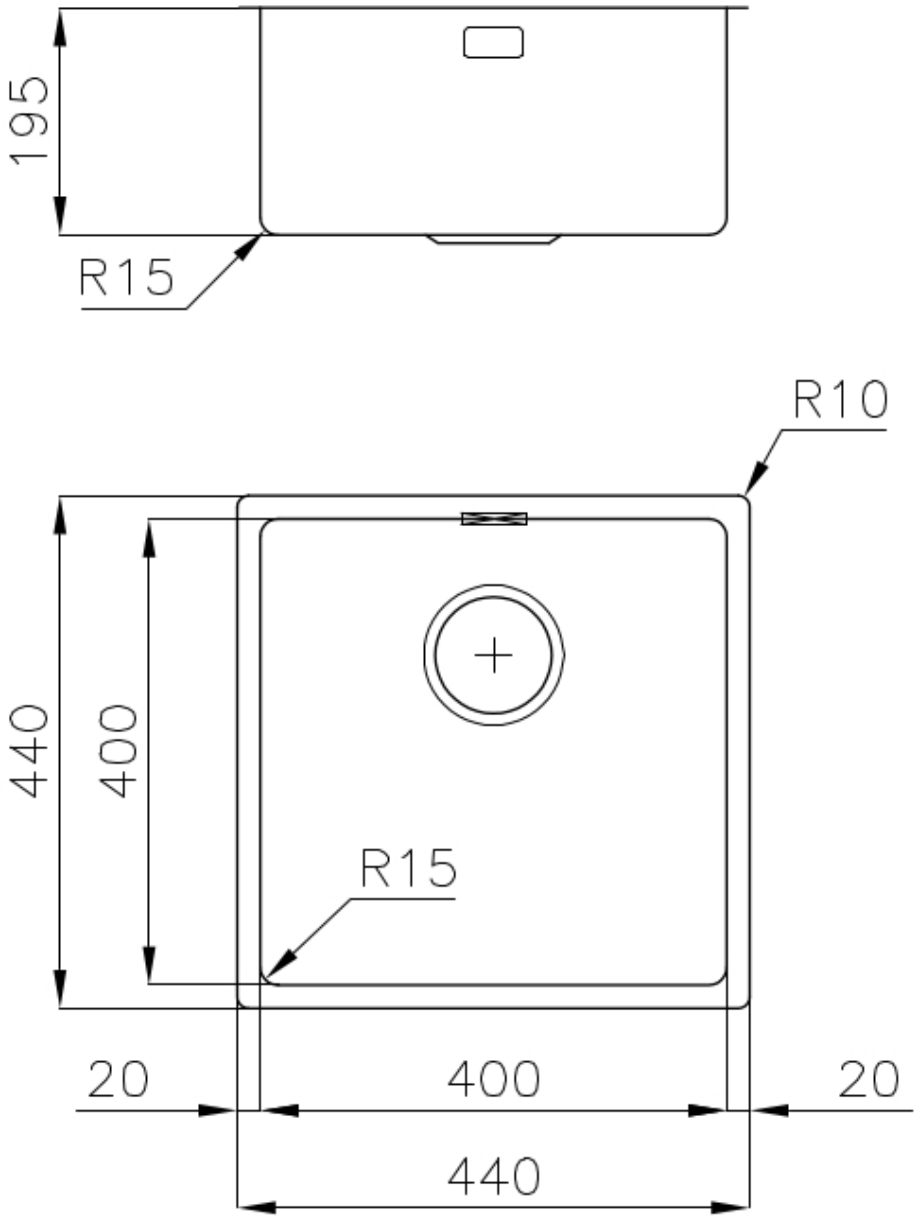
195
R15
R10
440
400
R15
20
400
20
440

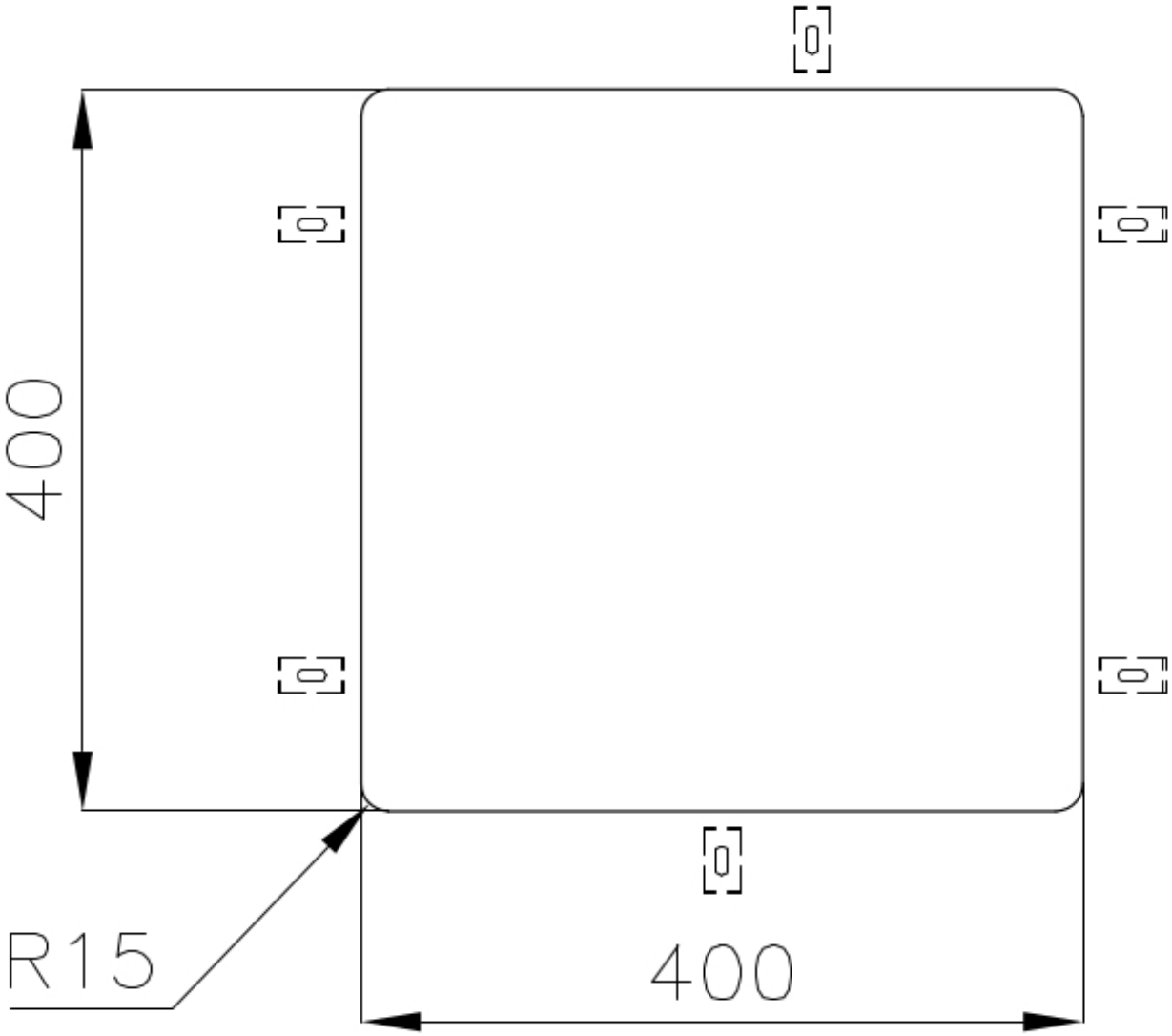

Cut out size
Dimensioni per foratura top

GALERÍA

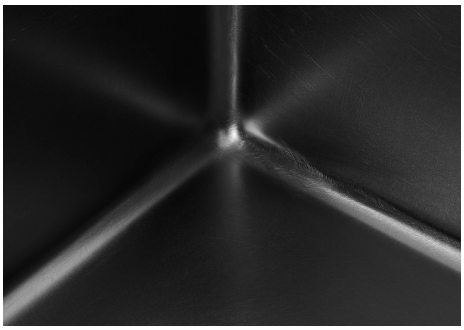

ACCESORIOS OPCIONALES

Cesta blanca
8612 100

Cesta blanca de acero inoxidable
8612 000

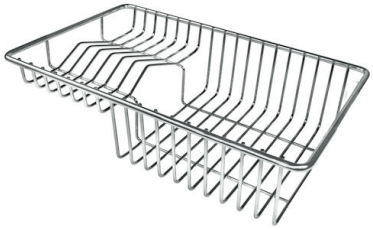

Cesta portaplatos inox
8100 303
* sólo en combinación con el accesorio 8644 101

Cubeta blanca
8153 100

escurre pasta en acero inoxidable
8154 000

Rejilla portaplatos inox
8100 154

Tabla de corte de cristal
8631 300

Tabla de corte de HPDE
8657 001

Tabla de corte Twin in HDPE
8644 101

Bandeja perforada inox
8151 000
* sólo en combinación con el accesorio
8644 101

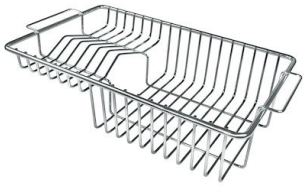

Cesta portaplatos inox
8100 201

Kit rallador con soporte para anillo y bandeja de recogida de alimentos
8159 101
* sólo en combinación con el accesorio
8644 101

MARIDAJE RECOMENDADO

Monomando Omega Gun Metal
8497 856

Monomando Skin Gun Metal
8424 856

RESIDUOS AUTOMÁTICOS OPCIONALES

Desagüe automático
8407 113

Desagüe automático Space
8407 108

Desagüe automático Space
8407 109

Desagüe automático Space Light
8407 117

Desagüe automático Space Milano
8407 115

Desagüe automático Space Push
8407 116